Vakuumsauger UPG 600-2

Vakuumtechnik | **Uplifter**

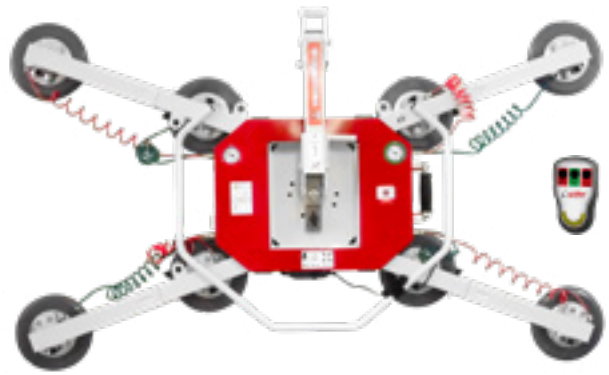

- Tragkraft:
  4 Sauger = **300 kg**
  6 Sauger = **450 kg**
  8 Sauger = **600 kg**
- Fernbedienung und Tasterbedienung **optional**
- Saugplatten mit gefedertem Stößel und Gelenk
- Manuelles Drehen um 360° mit Raster alle 45°
- Manuelles Schwenken ohne Raster
- Tragarm abnehmbar, Gerätetiefe min. 139 mm
- Gerätetiefe mit Lastarm 205 mm
- Zwei unabhängige Vakuumkreise mit 2-facher Sicherheit
- Integrierte Messgeräte zur Überwachung
- Akustische Warneinrichtungen
- Individuelle Saugeranordnung ohne Werkzeug
- Netzunabhängige 12 V Akku-Stromversorgung
- Verlängerungsarme für großflächige Elemente
- Erfüllt die Forderungen der DIN EN 13155
- Eigengewicht ca. 89 kg

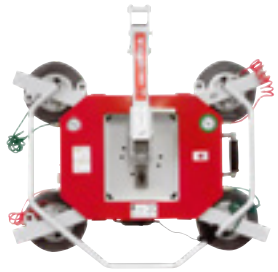

Durch unterschiedliche Anordnung der Saugteller kann der Vakuumsauger optimal an verschiedenste Scheibengrößen angepasst werden

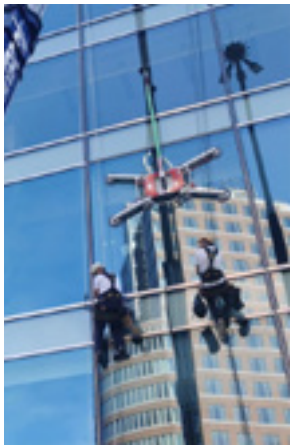

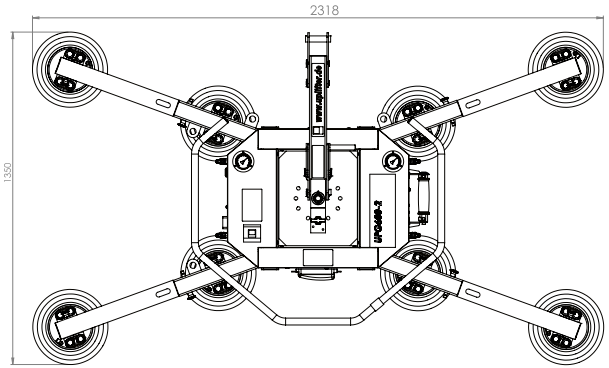

TIPP
Praktische Funkfernbedienung zum Ansaugen und Lösen des Vakuums optional erhältlich.