Vakuumsauger UPG 300

Vakuumtechnik | **Uplifter**

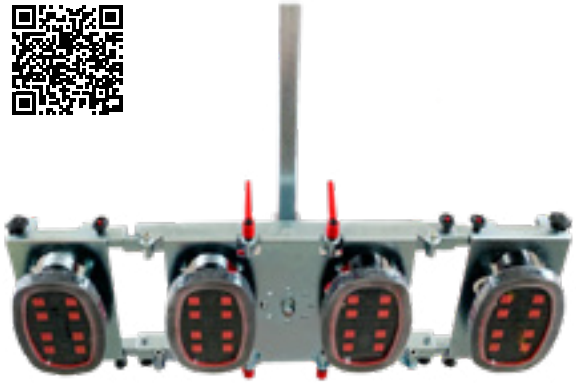

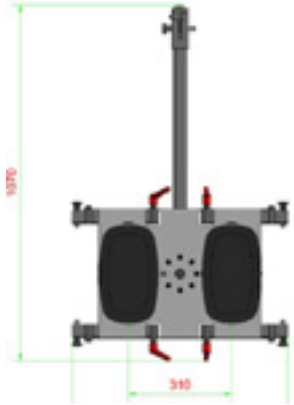

- Tragkraft max. **300 kg**
- Inklusive 4 elektrische Handsauger
- Drehbar mit Arretierung alle 45°
- Schwenken stufenlos bis 120°
- Kranöse in unterschiedlichen Längen absteckbar
- Äußere Sauger
  - Winkel einstellbar für gebogene Scheiben
  - Um je 135 mm ausziehbar
  - Abnehmbar (verminderte Traglast auf 150 kg)
  - Einzeln nutzbare Handsauger zur Positionierung
- Eigengewicht ca. 40 kg

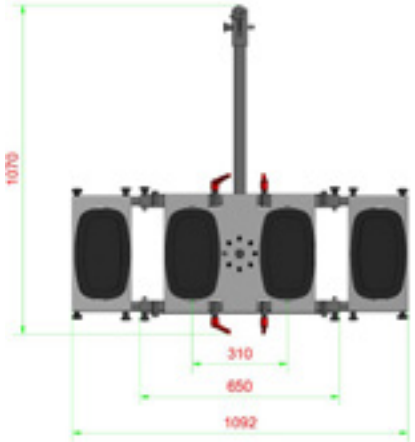

Äußere Verlängerungen können leicht gekippt werden, um gebogene Elemente aufzunehmen

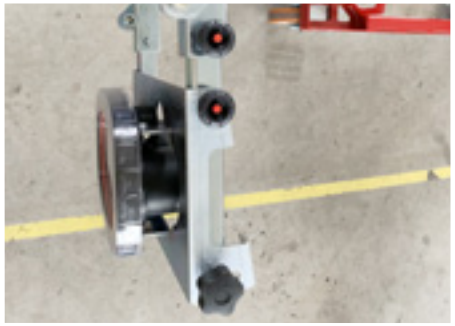

Diese elektrischen Sauger können durch ihre Moosgummi-Sauglippe nicht nur Glas ansaugen

TIPP

Elektrische Handsauger ermöglichen das Ansaugen von Glas, Metall, Kunststoff, Holz, Fliesen, Beton, Rigipsplatten und sonstigen rauen Oberflächen.