Electric Pick & Carry Crane 250 E

Mobilkran | **VALLA**

Uplifter GmbH & Co.KG

Oberaich 5 | 92543 Guteneck
T +49 9433 204990
www.uplifter.de

Basismodell

- Traglast max. **25.000 kg**
- Superelastische Reifen
- Abnehmbares Gegengewicht 4.740 kg
- Traktion: hinten Differentialbrücke mit Reduzierstück 30 kW Elektromotor
- Differentialbrücke mit Motorkupplung bis zu 13 km/h
- Trommelbremsen an Vorder-/Hinterachse
- 120° Servolenkung
- Arm: vier Elemente
- Batterie: 96 V 1450 Ah
- Traktionssteuerung über Pedale und Lenkrad
- Auslegersteuerung durch Joystick
- Elektronisches Lastbegrenzungssystem
- Gesamtgewicht 25.000 kg (Standard: 23.700 kg)
- Arbeitsradius max. 9,8 m
- Hakenhöhe ca. 12,8 m
- L x B x H: 5,831 x 2,150 x 2,319 m

Standardausstattung:
Fahrerkabine, Steuerung über Fahrerkabine, Non-Marking-Reifen, elektronisches Lastbegrenzungssystem mit Display für die Anzeige der Last- und Jib-Position (LMI)

Traktionssteuerung über Pedale und Lenkrad, Auslegersteuerung über Joystick

Besuchen Sie uns bei YouTube und sehen Sie aktuelle Einsätze mit Mobilkran, Minikran, Glassworker und Glassaugern.

Electric Pick & Carry Crane 250 E

Mobilkran | **VALLA**

Tragkraft	25.000 kg
Arbeitshöhe max.	ca. 12,8 m *Hakenhöhe*
Indoor	✓
Outdoor geeignet	
Eigengewicht*	25.000 kg
Länge*	5,831 m
Breite*	2,150 m
Höhe*	2,319 m
Zubehör	Hydraulischer Jib, Winde hydraulisch, hydraulischer Jib + Winde + Umlenkrolle, Gabelstaplerzinken selbstnivellierend, EU-Funkfernbedienung, schwarze superelastische Räder, externes Ladegerät, Arbeitsscheinwerfer rot, Arbeitsscheinwerfer blau, Arbeitsscheinwerfer hinten, Farbe auf Kundenwunsch, VALLA connect

*je nach Ausstattung

Hydraulischer Jib, Winde und Umlenkrolle als Zubehör erhältlich

Selbstnivellierende Gabelstaplerzinken ermöglichen zusätzliche Einsatzmöglichkeiten

TIPP

Nutzen Sie den umfassenden Service von Uplifter und lassen Sie Wartung, Reparatur und UVV-Prüfung von unserem Fachpersonal erledigen – gerne auch vor Ort.
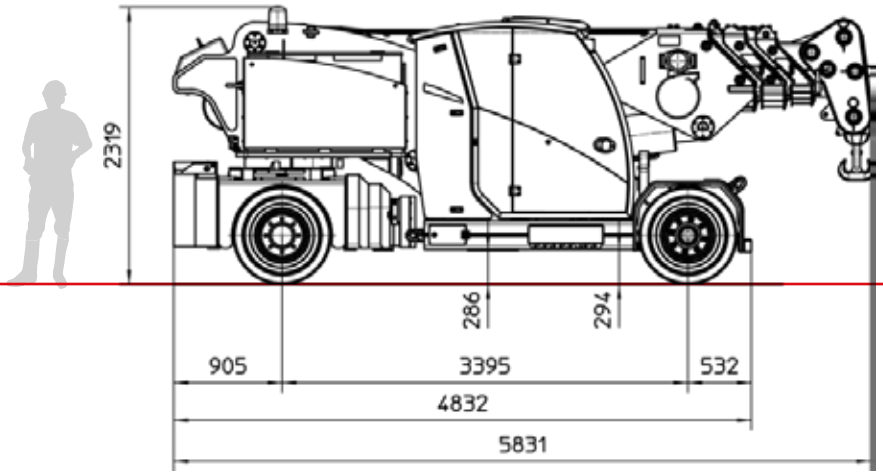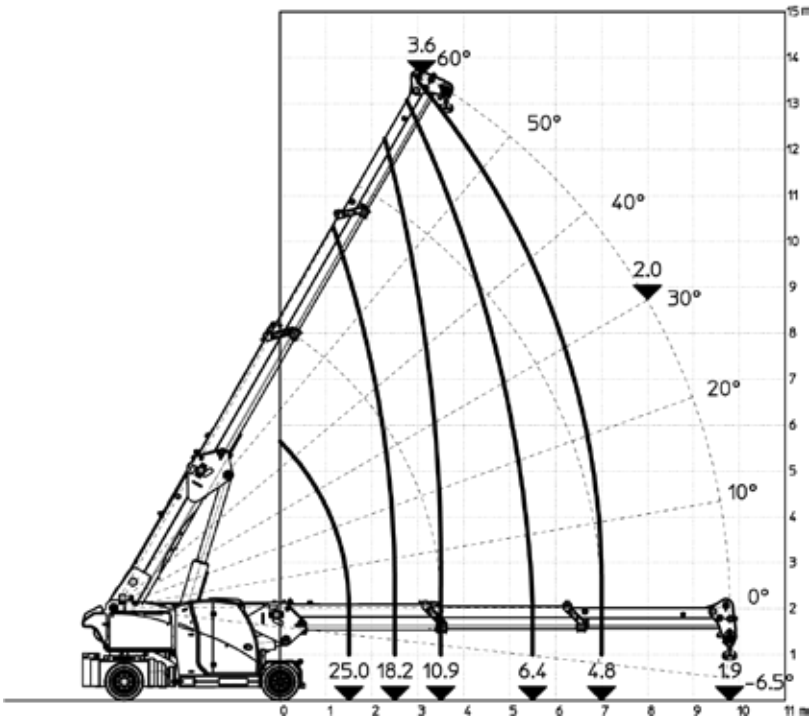
Abmessungen